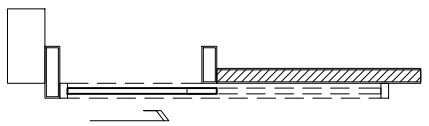

แปลน (D1)

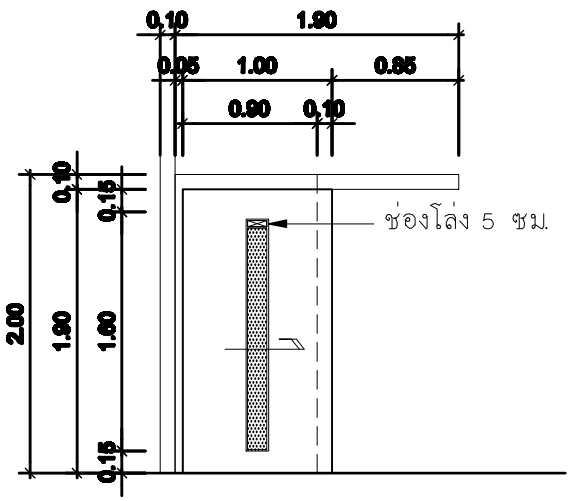

รูปด้าน (D1)

- ประตูบานเลื่อน
- วงกบไม้เนื้อแข็ง 2"x4" ทาสีน้ำมัน
- บานไม้อัดสักชนิดภายนอก ความหนาบาน 35มม. ย้อมสี
- กระจกฝ้า หนา 5 มม.
- รางเลื่อน- อุปกรณ์บานเลื่อนครบชุด
- กุญแจ 6 PINS ชนิด PRIVACY LOCK
- มือจับก้านโยกสแตนเลส
- กันชนสแตนเลส DOOR BUMPER

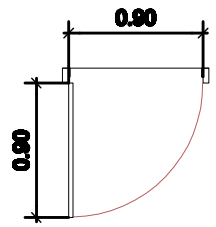

แปลน (D1)

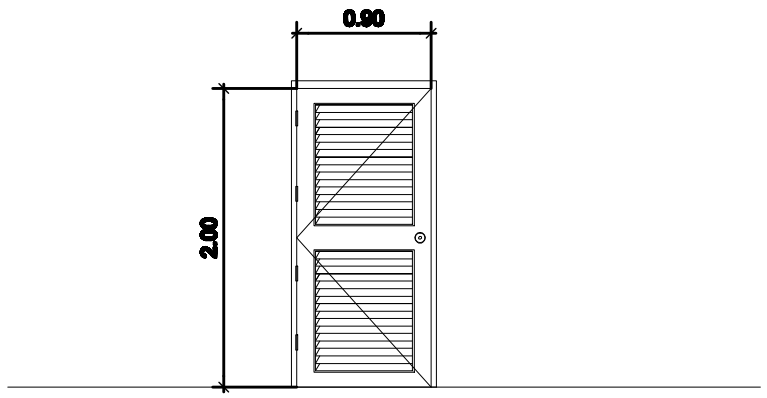

รูปด้าน (D2)

- ประตูบานเปิดเดี่ยว
- วงกบไม้เนื้อแข็ง 2"x4" ทาสีน้ำมัน
- บานประตูไม้อัดชนิด SOLID CORE กันน้ำเจาะช่องเก็ลดระบายอากาศ
- บานพับสแตนเลส 304 แหวนลูกปืน ขนาด 4"x3"
  หนา 3 มม. จำนวน 4 ชุด/บาน
- มือจับลูกบิดประตู
- กันชนแบบมีแม่เหล็ก

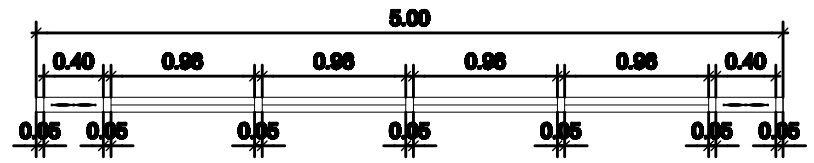

แปลน (1)

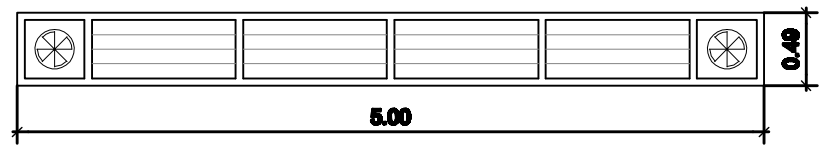

รูปด้าน (1)

- หน้าต่างบานเกล็ด
- วงกบอลูมิเนียมอบขาว
- กระจกฝ้า หนา 5 มม.
- พัดลมระบายอากาศ ขนาด Dia 10" ติดตั้งตามแบบ

PROJECT : ปรับปรุงห้องน้ำ ชั้น 3,4,5,6,7 อาคารสำนักงานเศรษฐกิจการเกษตร	ARCHITECT :	REVISION :			DRAWING SHOW : แบบแสดง รายละเอียดประตู-หน้าต่าง	SCALE :
		NO.	DATE	DESCRIPTION		DRAWING NO. : A 10
LOCATION : ถ.พหลโยธิน เขตจตุจักร กรุงเทพฯ	ENGINEER :					
OWNER : สำนักงานเศรษฐกิจการเกษตร					DATE : 15 กันยายน 2559 / JOB No. :	TOTAL : 11